User's Setup Guide/使用者安裝說明/使用者安装说明/ユーザーセットアップガイド/Руководство по настройке/Benutzer-Setup-Anleitung/Guide de configuration de l'utilisateur/Guía de configuración del usuario/Guida all'installazione dell'utente/ دليل الإعداد للاستخدام

Unpacking/拆封/拆封/開梱/Распаковка/Auspacken/Déballage/Desempacando/ Apertura della confezione/ إفراغ محتويات العبوة

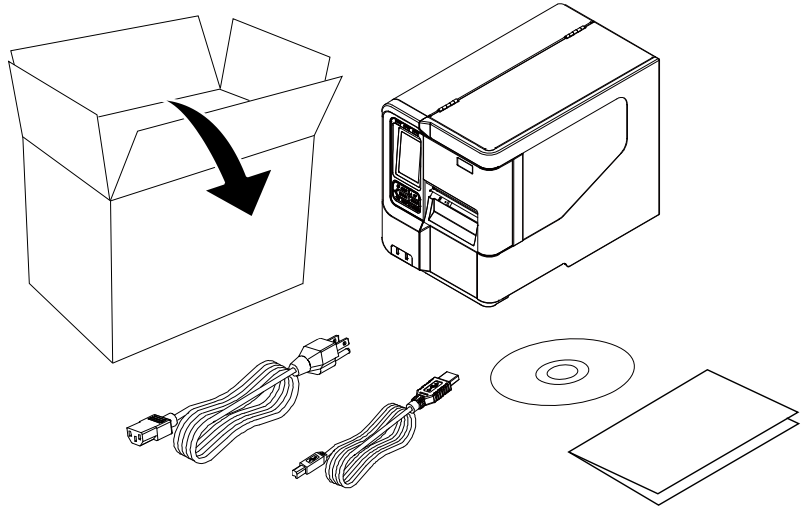

Open Printer Cover/開啟印表機掀蓋/开启打印机掀盖/オープンプリンタカバー/ Открыть крышку принтера/Öffnen Sie die Druckerabdeckung/Ouvrir la couverture de l'imprimante/Abra la cubierta de la impresora/Apri il coperchio della stampante/ افتح غطاء الطابعة

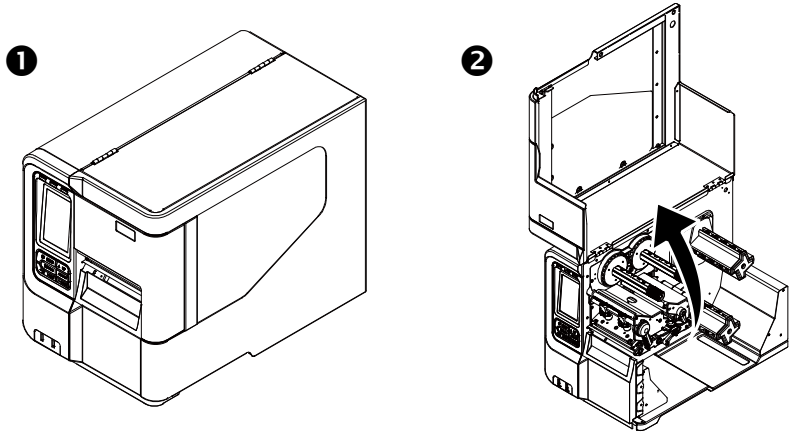

Loading Media/安裝標籤/安装标签/メディアの読み込み/Загрузка носителя/ Medien werden geladen/Chargement des medias/Cargando medios/Caricamento dei media/ تحميل الوسائط

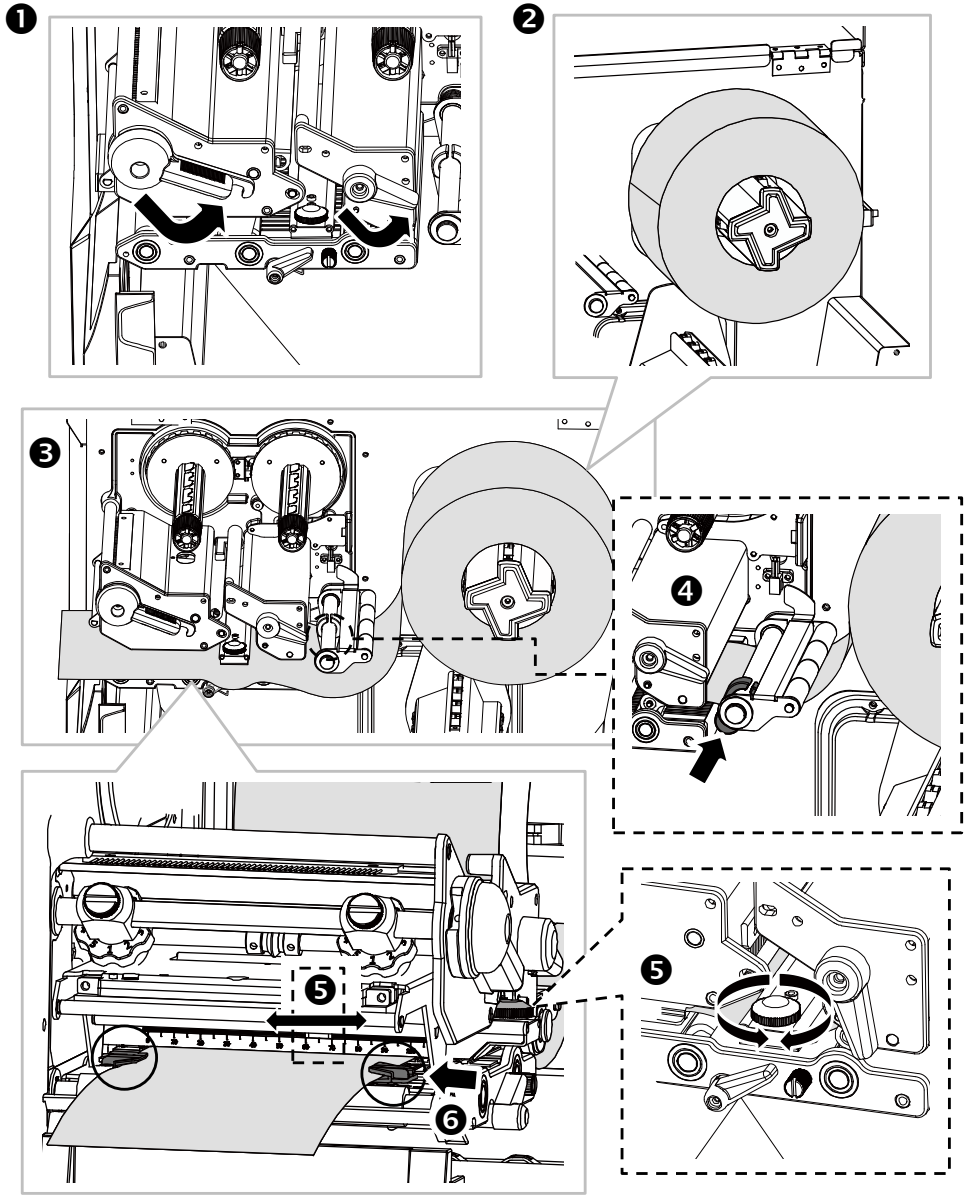

Loading Ribbon/安裝碳帶/安装碳带/ローディングリボン/Загрузочная лента/ Multifunktionsleiste wird geladen/Chargement du ruban/Cargando la cinta/ Caricamento del nastro/ تحميل الشريط

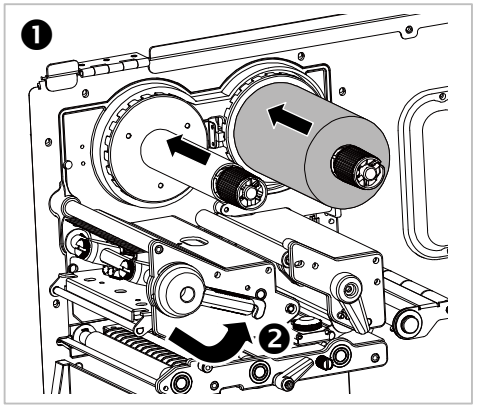

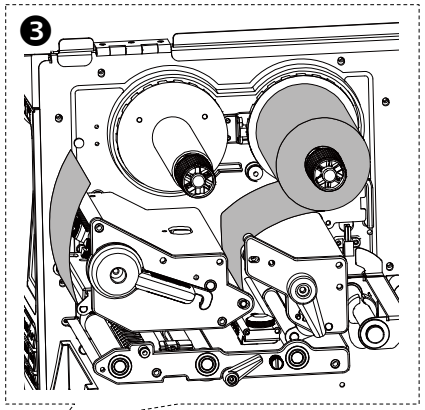

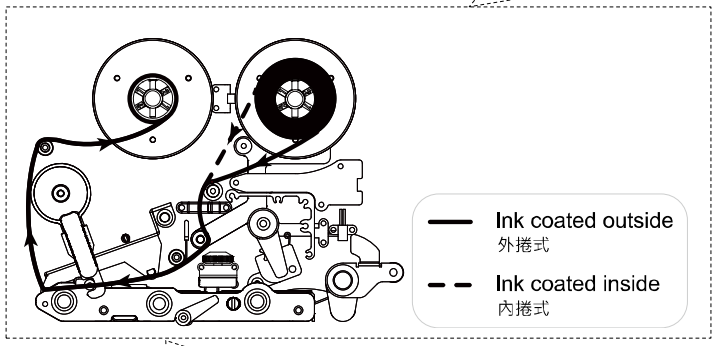

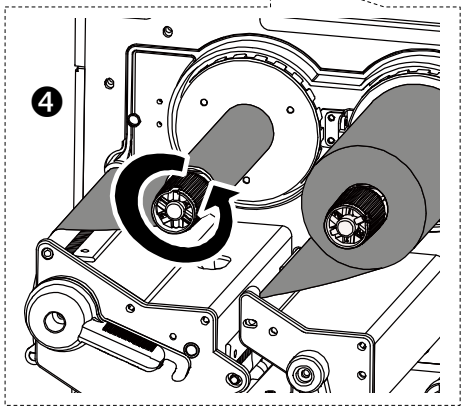

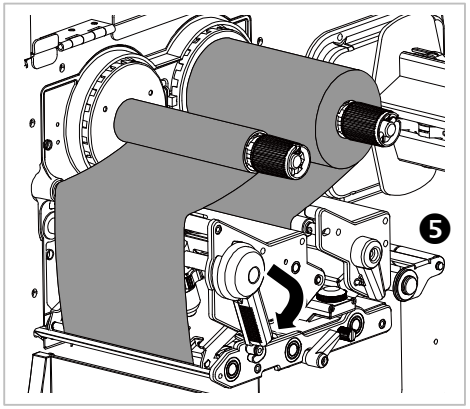

Attaching Power & Connecting Interface Cable/連接電源和傳輸線/连接电源和传输线/電源ケーブルと接続ケーブルの接続/Подключение питания и кабеля интерфейса/Anschließen der Stromversorgung und Anschließen des Schnittstellenkabels/Branchement de l'alimentation et connexion du câble d'interface/Conexión de alimentación y conexión del cable de interfaz/Collegamento dell'alimentazione e cavo di interfaccia di collegamento/ توصيل كبل الطاقة وكبل الواجهة

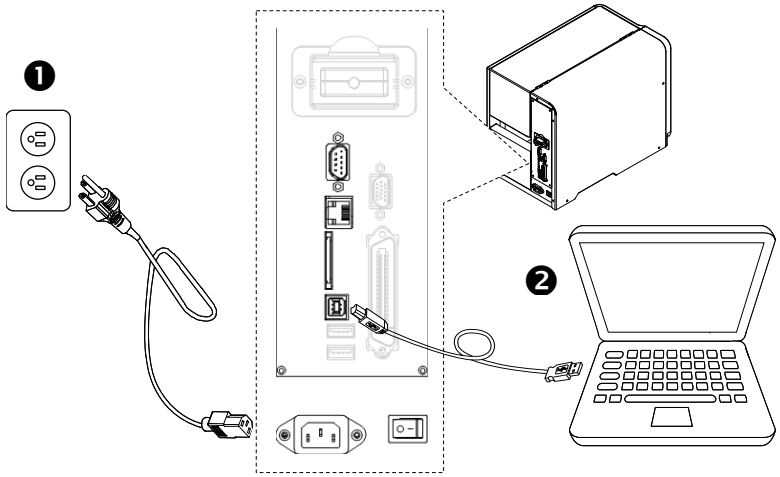

Turn on the Power/開啟電源/开启电源/電源を入れる/Включение принтера/Schalte den Strom an/Allumer l'appareil/Conectar la alimentación/Accendi il potere/تشغيل الطاقة

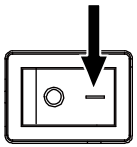

Installing Driver & Calibrating Sensor/安裝驅動程式和感應器校正/安装驱动程序和传感器校正/ドライバ&キャリブレーションセンサのインストール/Установка драйвера и калибровка датчика/Treiber und Kalibrierungssensor installieren/ Installation du pilote et du capteur d'étalonnage/Instalación del controlador y sensor de calibración/Installazione driver e calibratore sensore/تثبيت برنامج التشغيل ومعايرة المستشعر

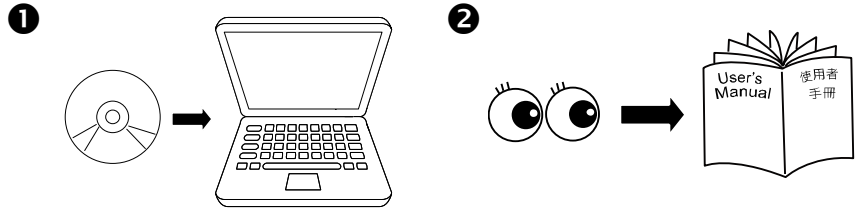

P/N: 39-0510001-30LF

ALTAREX jest wiodącym dostawcą całej gamy urządzeń do systemów informatycznych wykorzystujących automatyczną identyfikację produktów, w oparciu o technikę kodów kreskowych, jak również z zastosowaniem nowych technologii, na przykład RFID.

ALTAREX
KOD KRESKOWY

OFERUJEMY :

- Weryfikatory jakości kodów kreskowych
- Czytniki kodów kreskowych
- Drukarki etykiet termiczne i termotransferowe
- Drukarki etykiet kolorowych
- Terminale przenośne
- Terminale radiowe
- Automatyczne czytniki przemysłowe
- Etykiety samoprzylepne
- Taśmę termotransferową
- Materiały specjalne na zamówienie

ALTAREX Sp.J.
ul. Majerankowa 12A
04-889 Warszawa
tel (22) 632 07 93, 632 61 91
e-mail: altarex@altarex.com.pl